Ölçüm tüpü içerisinde sürtünme olmaksızın serbestçe hareket eden şamandıra, akışkan tarafından itilerek konum değiştirir. Bu değişim akış oranı, şamandıranın ağırlığı ile akışkanın yoğunluğu ve viskozitesine bağlıdır.

Akış oranının yükselmesiyle artan akış alanına, akışkanın hızına bağlı olacak şekilde basınç düşüşü tüm akış oranlarında sabit kalmaktır.

Dikey montaj edilmelidir.

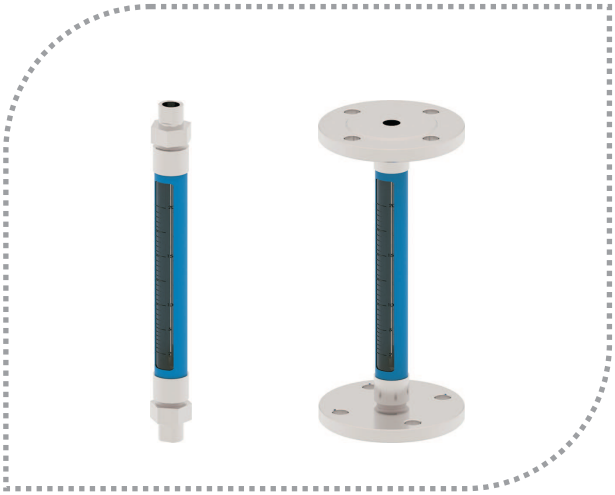

EF DEBİMETRE

EF 300

Avantajları :

* Islak kısımlar komple paslanmaz çelik
* Görsel izleme kolaylığı

Model: 15-2026-005

Özellikleri :

Akışkan	Su, Hava Özel akışkanlar belirtilmelidir.
Maks. Çalışma Basıncı	7...15 bar
Maks. Çalışma Sıcaklığı	150 °C
Ölçüm Tüpü	Borosilikat Cam
Şamandıra	316 Paslanmaz Çelik
Şamandıra Tutucu	PTFE
Bağlantılar	316 Paslanmaz Çelik
Muhafaza	Boyalı Saç
Hassasiyet	+/- %1 t.s.

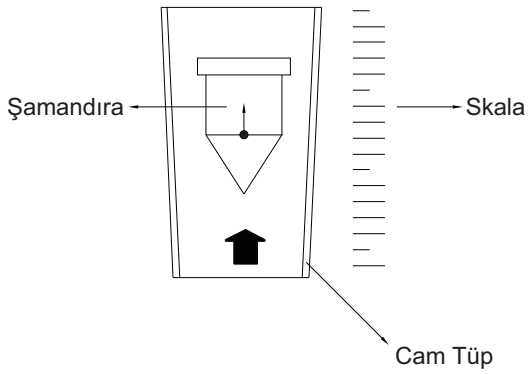

Ölçüler :

EF 301

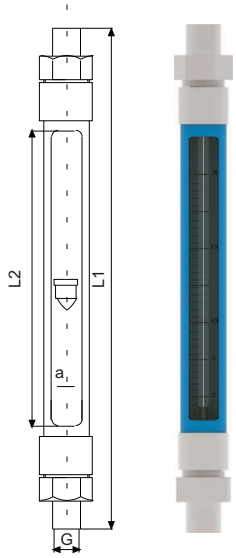

EF 302

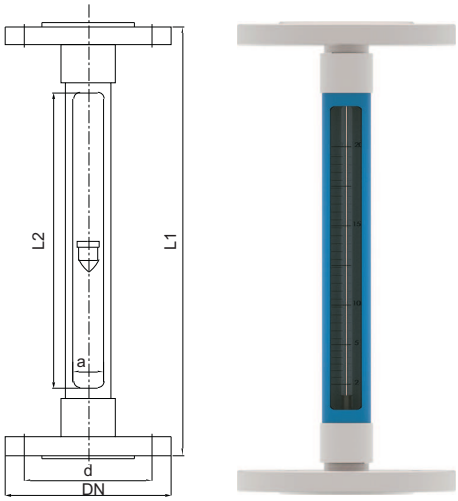

MODEL	MAKS. BASINÇ (bar)	L1 (mm)	L2	BAĞLANTI	DN (mm)	ÖLÇÜ SAHASI SU (lt / saat)	ÖLÇÜ SAHASI HAVA (m^3/ saat)
EF 301 / 001	15	408	310	R 1/2”	DN 15	1.6....16	0.05....0.5
EF 301 / 002	15	408	310	R 1/2”	DN 15	2.5....25	0.08....0.8
EF 301 / 003	15	408	310	R 1/2”	DN 15	4....40	0.12....12
EF 301 / 004	15	408	310	R 1/2”	DN 15	6.3....63	0.2....2
EF 301 / 005	15	408	310	R 1/2”	DN 15	10....100	0.3....3
EF 301 / 006	15	408	310	R 1/2”	DN 15	16....160	0.5....5
EF 301 / 007	15	408	310	R 1/2”	DN 15	25....250	0.8....8
EF 301 / 008	15	408	310	R 1/2”	DN 15	40....400	*
EF 301 / 009	15	408	310	R 1/2”	DN 15	63....630	*
EF 301 / 010	12	414	310	R 1”	DN 25	63....630	2....20
EF 301 / 011	12	414	310	R 1”	DN 25	100....1000	3....30
EF 301 / 012	12	414	310	R 1”	DN 25	160....1600	*
EF 301 / 013	12	414	310	R 1”	DN 25	250....2500	*
EF 301 / 014	9	428	310	R 1 1/2”	DN 40	160....1600	5....50
EF 301 / 015	9	428	310	R 1 1/2”	DN 40	250....2500	8....80
EF 301 / 016	9	428	310	R 1 1/2”	DN 40	400....4000	*
EF 301 / 017	7	431	310	R 2”	DN 50	400....4000	12....120
EF 301 / 018	7	431	310	R 2”	DN 50	630....6300	20....200
EF 301 / 019	7	431	310	R 2”	DN 50	100....1000	*

Kalibrasyon Şartları : Hava için 20 °C / 1,2 bar Abs.
Su için 20 °C

LONCA MAK.SAN.TİC.A.Ş.
Ferhatpaşa Mah. 37 Sok. No:78/A 34888 Ataşehir - İSTANBUL / TÜRKİYE
Tel : +90 216 50 50 555 / E-Posta : lonca@ensim.com.tr Web : www.ensim.com.tr